Durch die kompakten Abmessungen, die hohe Teilgenauigkeit und den weichen Bewegungsablauf eignet sich der Rundtisch besonders im Handlingbereich. Er ist hoch belastbar, nimmt ein hohes Drehmoment auf und hat eine gute Abdichtung. Der Antrieb erfolgt über einen im Tisch integrierten 2 Phasen Schrittmotor, untersetzt mit einem Präzisionsgetriebe. Die Tischlagerung ist eine großzügig dimensionierte Präzisionswälzlagerung mit grossem Durchmesser.

This rotary table is particularly suitable for applications in the handling area. It has compact dimensions, high indexing accuracy and smooth movement sequence. It is also suitable for light machining tasks because of high load capacity, high torque and good seeling properties. The table is driven by means of a powerful integrated 2-pases stepper motor with precision reduction gear. The table is supported on a generously dimensioned precision rolling bearing assembly with large diameter.

Drehtisch DT 140

Rotary table DT 140

Vorteile:

- Kompakte Abmessungen
- Hohe Teilgenauigkeit
- Weicher Bewegungsablauf
- Hohes Drehmoment
- Große Belastbarkeit
- Hohe Auflösung
- Integrierter Schrittmotor
- Hohe Lebensdauer
- Integrierte Referenzpunktschalter
- Spritzwasser geschützt
- Optimale Befestigungsmöglichkeiten

Technische Daten	
Positioniergenauigkeit	0,015°
Drehgeschwindigkeit	max. 120°/sec
Rundlauf	< 50 µm*
Planlauf	< 50 µm*
Umkehrspiel	3 Winkelminuten
Gewicht	7 kg

Advantages:

- *Compact dimensions*
- *High indexing accuracy*
- *Optimum smooth movement sequence*
- *High torque*
- *High load capacity*
- *Integrated stepper motor*
- *High resolution*
- *Integrated limit switch*
- *Long service life*
- *Splash water-proof*
- *Optimum attachment possibilities*

Technical Data	
Positioning accuracy	0,015°
Rotational speed	max. 120°/sec
Radial runout	< 50 µm*
Axial runout	< 50 µm*
Backlash	3 Angular minutes
Weight	7 kg

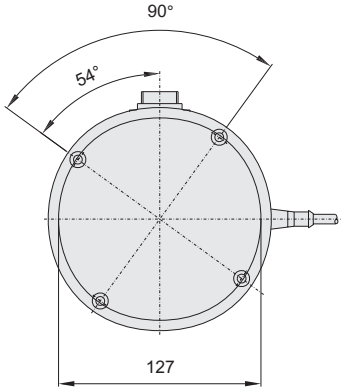

Unteransicht
Bottom view

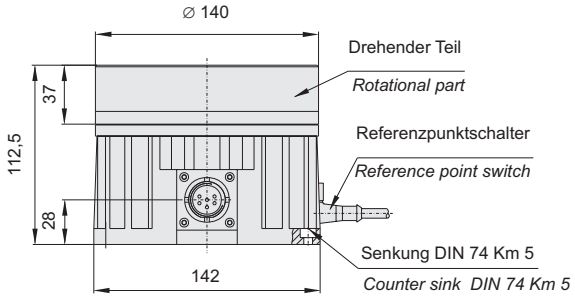

Seitenansicht
Side view

Bohrbild
Drilling template

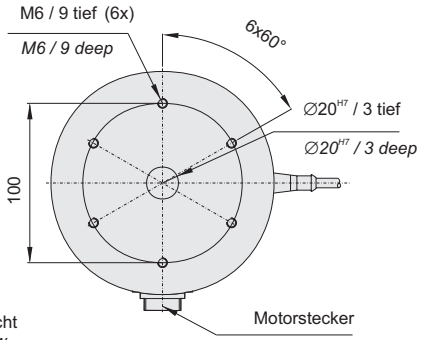

Draufsicht
Top view

Belastungsdaten im Stillstand
Load data at standstill

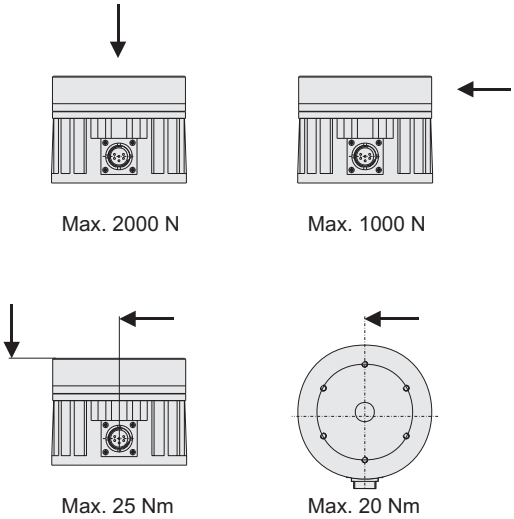

Geschwindigkeit
Speed

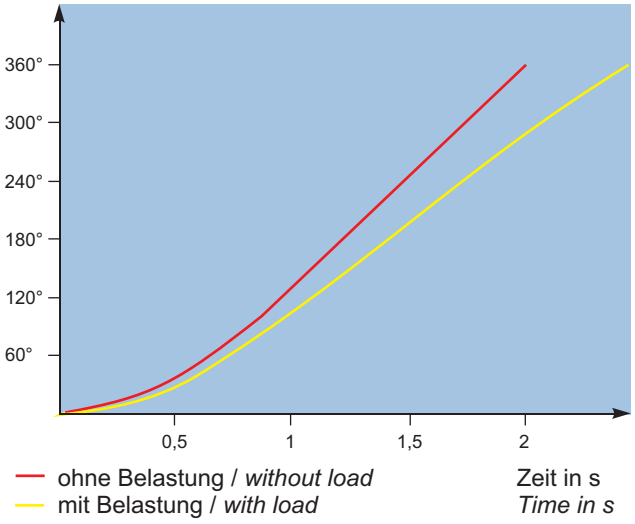

IEF Werner GmbH

Wendelhofstraße 6
D - 78120 Furtwangen
Telefon +49-7723/925-0
Telefax +49-7723/925-100
info@ief-werner.de
www.ief-werner.de